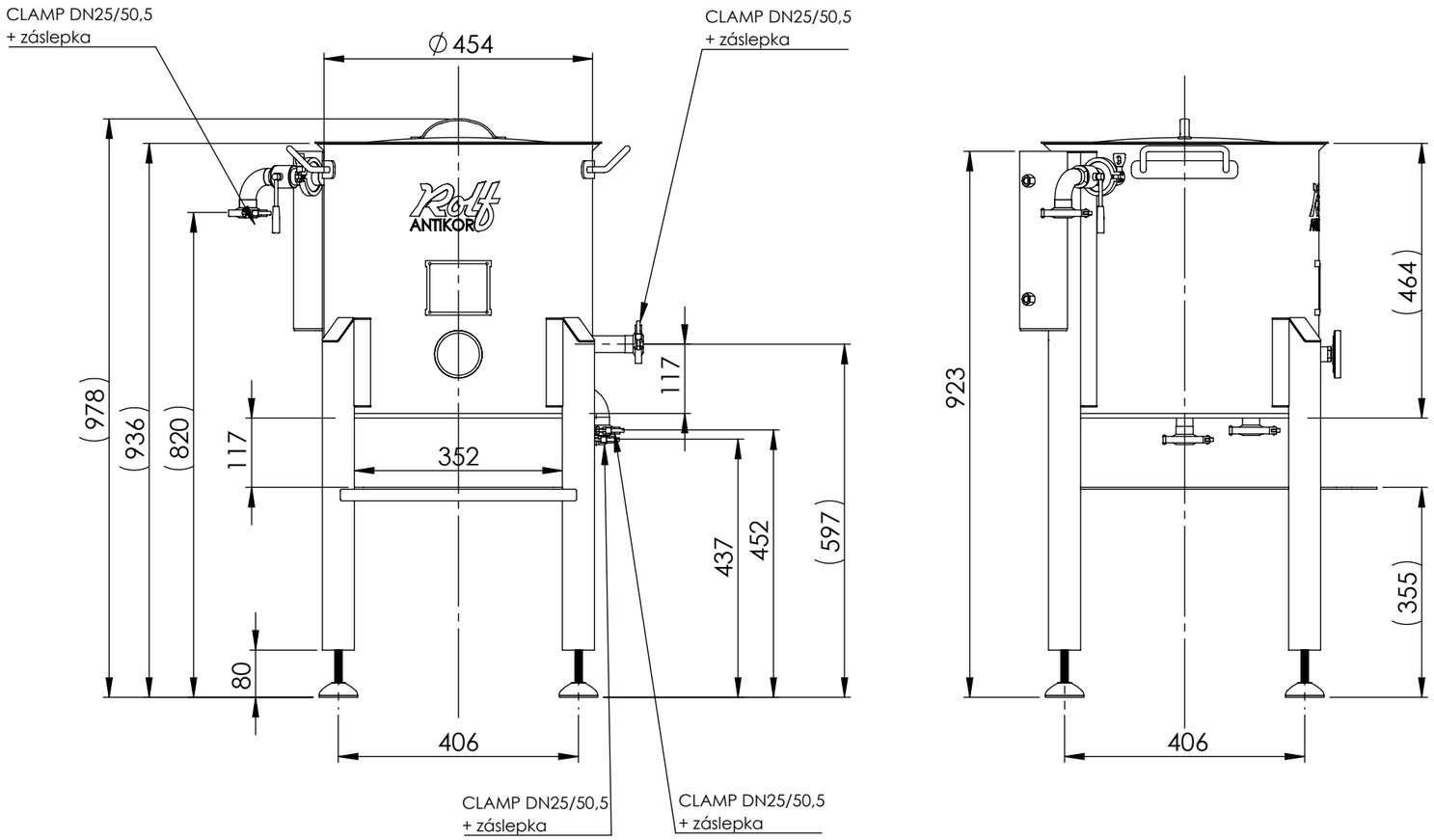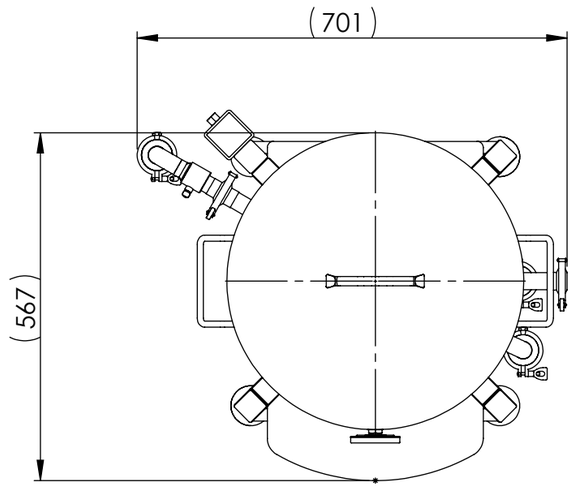RMUTOMLADINOVÝ KOTEL RMK 50 / BEZ MICHADLA