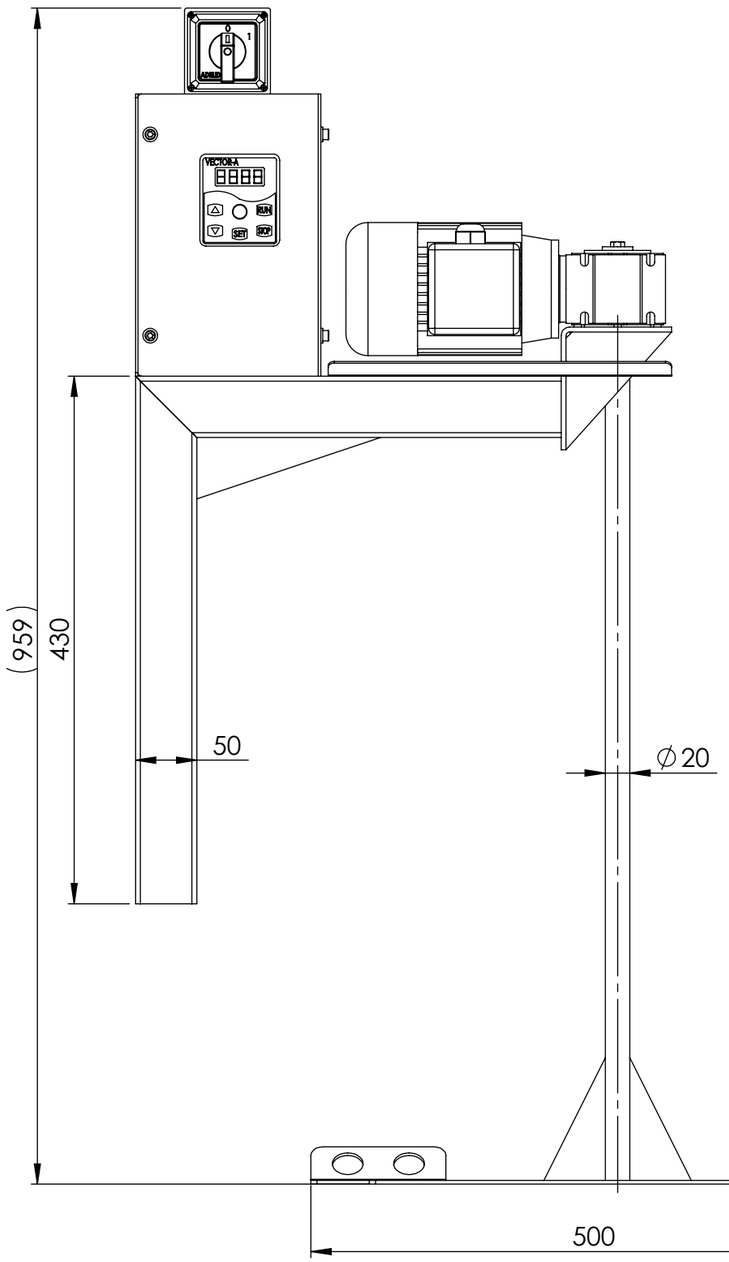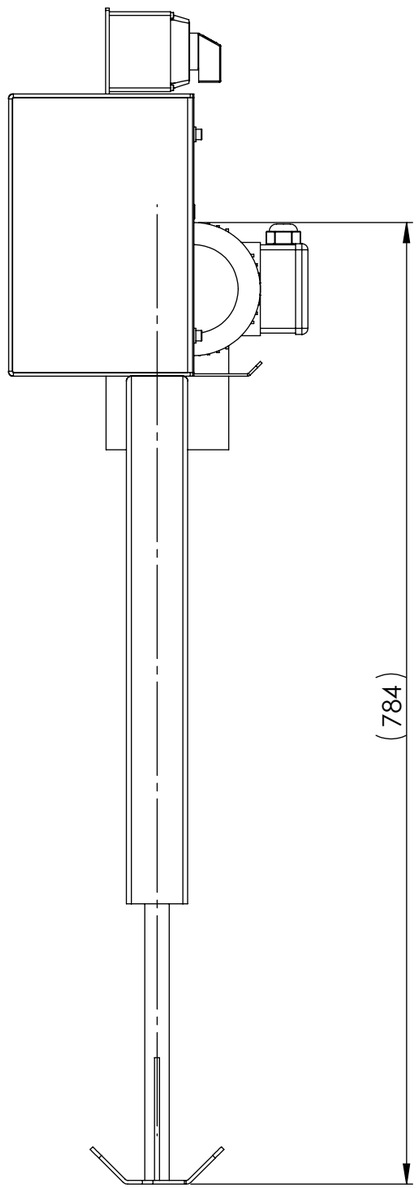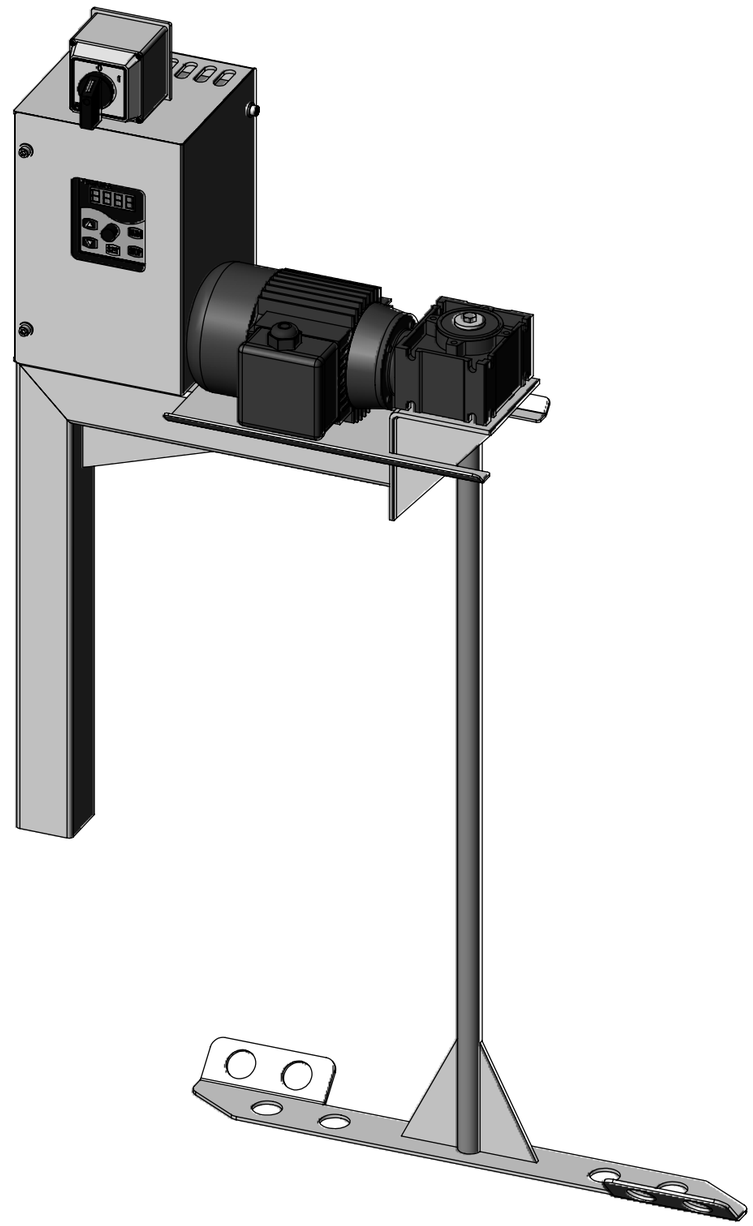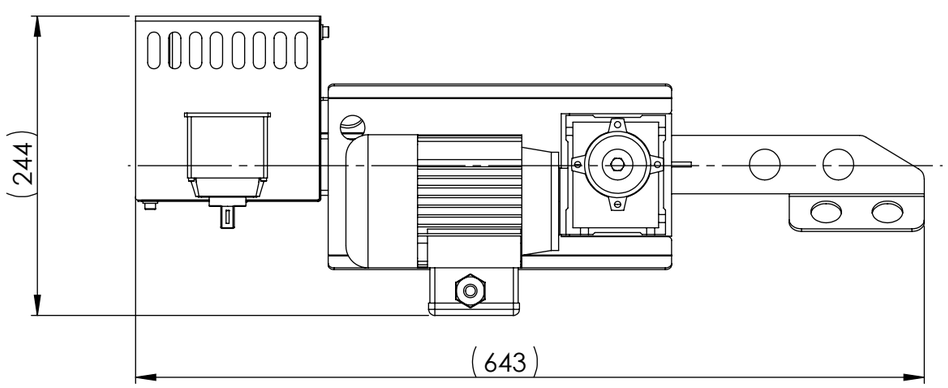MCHD 150