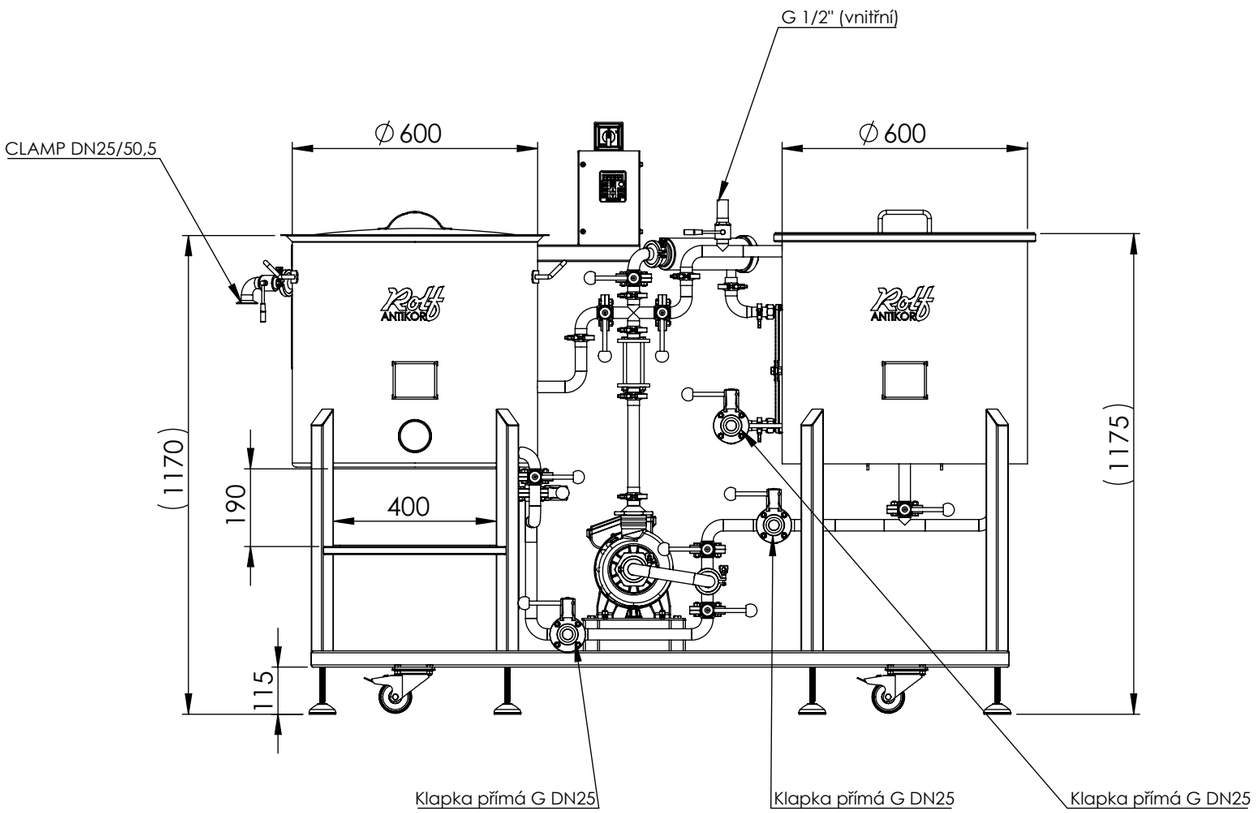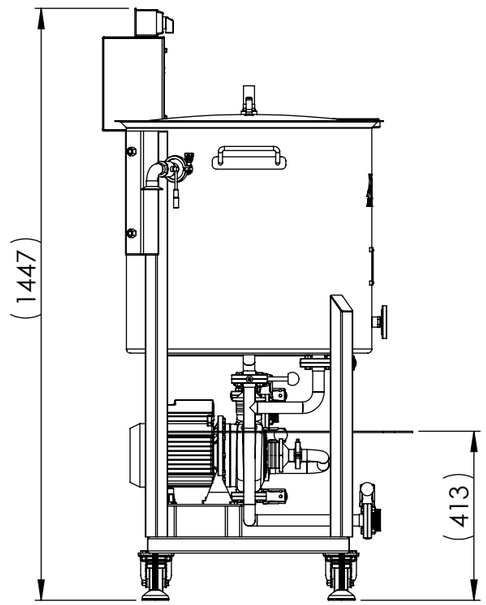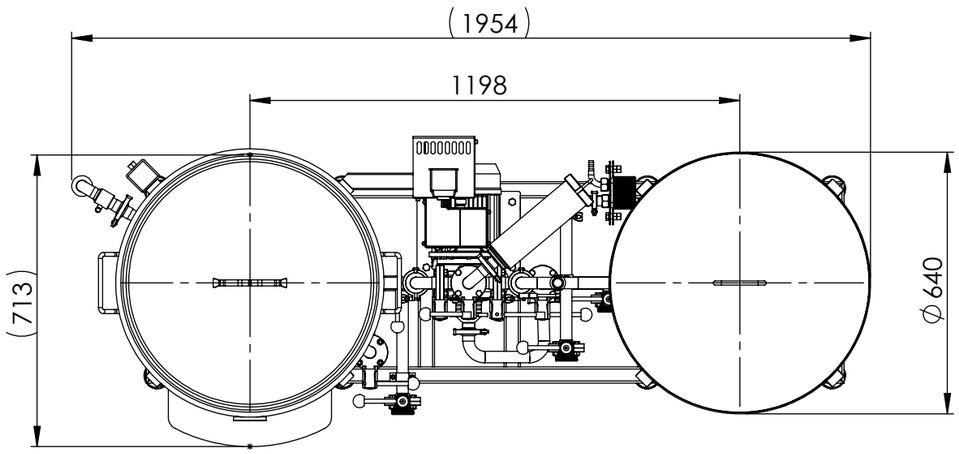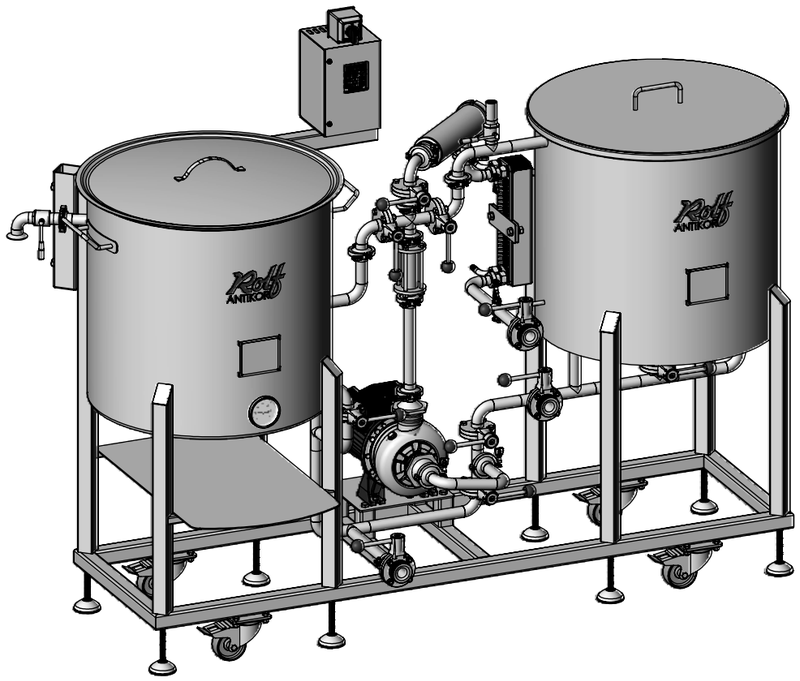PVH 150 / BEZ MICHADLA